環境配慮型高性能2液ウレタンゴム系塗膜防水材

プルーフロンエコHG PX工法 [建設技術審査証明工法] [NETIS登録工法] 改訂第2版

高伸長形ウレタンゴム系塗膜防水材との複層工法で新たに認定取得 さらにNETIS（新技術情報提供システム）に「高靭性ウレタンゴム系塗膜防水材を用いた施工を省人化した工法」として登録されました

PX工法は「プルーフロンエコHG」2回塗り仕様だけでなく「プルーフロンエコDX」もしくは「プルーフロンバリューDX」と組み合わせた複層工法においても建設技術審査証明を取得、さらにPX工法のすべての仕様がNETISにも登録されました。

「プルーフロンエコHG」はクロスフリー工法を可能にしたウレタンゴム系塗膜防水材です。

柔軟性と強靭性を兼ねそろえており、ハイグレードな塗膜を実現します。

※NETISとは、新技術情報提供システムのことで、国土交通省が運用している新技術にかかる情報を強要及び提供するためのデータベースです

【BCJ-審査証明-271】


建設技術審査証明書（建築技術）

認定仕様

X-2（密着工法）に比べクロスフリー工法によって施工の省力化を実現

■平場／立上り施工例

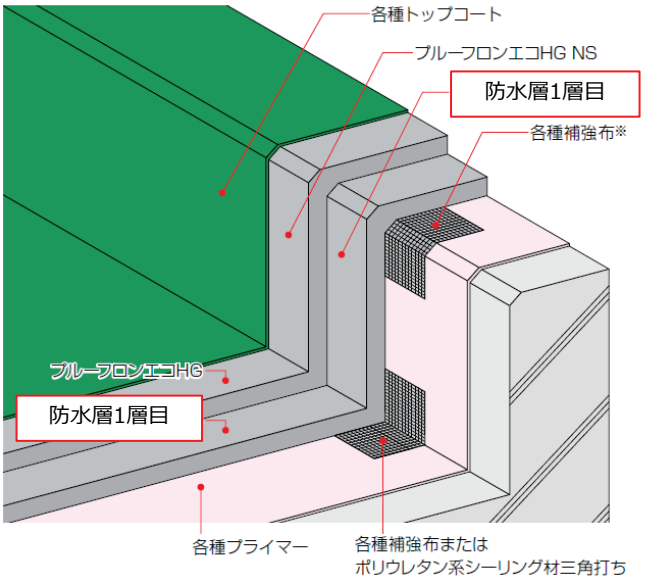

※プルーフロン補強テープVS以外の補強布を使用する場合は、補強布接着用に防水材の施工が必要になります。

PX工法一覧

仕様	防水層 1 層目の防水材料	防水層 2 層目の防水材料	用途
PX-HG30	プルーフロンエコ HG	プルーフロンエコ HG	平場
PX-DHG30	プルーフロンエコ DX	プルーフロンエコ HG	
PX-VDHG30	プルーフロンバリューDX	プルーフロンエコ HG	
PXT-HG20	プルーフロンエコ HG NS	プルーフロンエコ HG NS	立上り
PXTg-HG20			
PXT-DHG20	プルーフロンエコ DX NS	プルーフロンエコ HG NS	
PXTg-DHG20			
PXT-VDHG20	プルーフロンバリューDX NS	プルーフロンエコ HG NS	
PXTg-VDHG20			

防水層1層目に「プルーフロンエコHG」だけでなく、「プルーフロンエコDX」や「プルーフロンバリューDX」を使用可能です。



NIHON TOKUSHU TORYO CO.,LTD.
Copyright© NIHON TOKUSHU TORYO CO.,LTD. All Rights Reserved.

下地ひび割れ追従性



圧倒的な下地ひび割れ追従性

プルーフロンエコHG複層工法は、下地ひび割れ追従性試験にて一般的なウレタンゴム系塗膜防水材クロス入りX-2（密着工法）よりも3倍以上の下地ひび割れ追従性能があります。

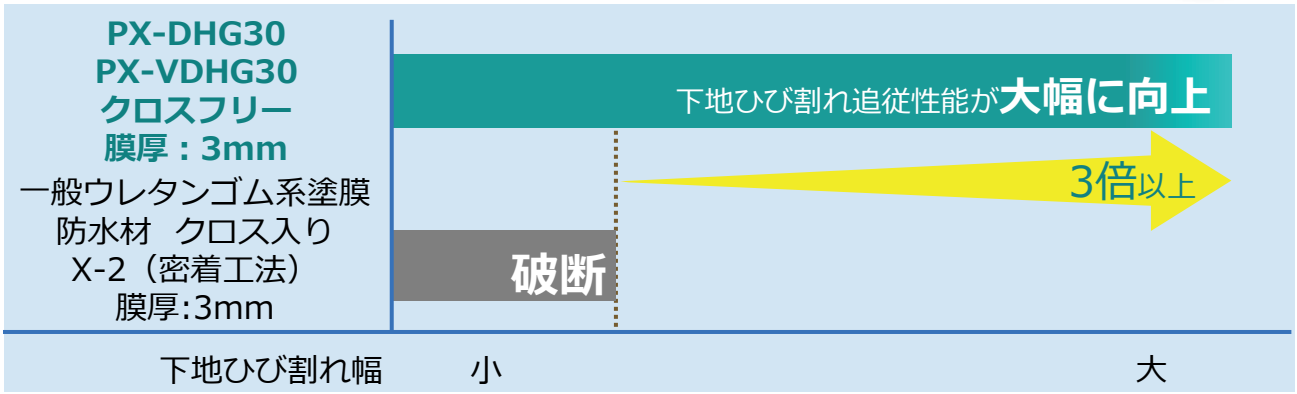

引張試験機速度（5mm/min）

耐久性能



下地の動きに対する高い耐疲労性能があります。

プルーフロンHG工法は、JASS8疲労試験の区分４に該当します。屋根スラブの不連続な動きによる過酷な疲労に対して、一般ウレタンゴム系塗膜防水材クロス入りX-2（密着工法）を上回る耐久性があります。

■PX-HG30・PX-DHG30
PX-VDHG30
膜厚：3mm

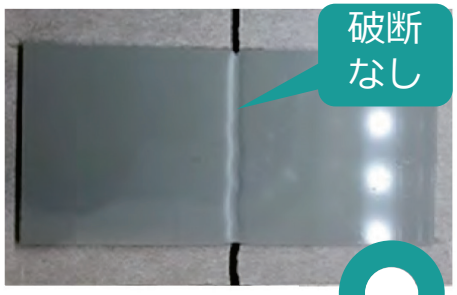

疲労試験区分４

■一般ウレタンゴム系塗膜防水材
クロス入りX-2（密着工法）
膜厚：3mm

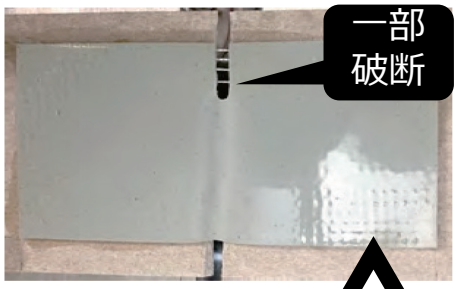

疲労試験区分3

表.JASS8-2014疲労試験工程

区分	ステップ / 試験温度(℃)		Ⅰ 20	Ⅱ 60	Ⅲ −10
1	伸縮幅(mm)	0.5~1.0	○→○→○		
2		1.0~2.0	○→○→○		
3		2.5~5.0	○→○→○		
4	区分3 ステップⅢまで実施しても塗膜が破断しなかった場合。				

各区分の温度において10分周期で500回伸縮
合計4500回実施

日本特殊塗料株式会社

■お問い合わせ先

東京営業所 〒114-8584 東京都北区王子3-23-2 ☎(03)3913-6203 FAX(03)3913-6323
神奈川営業所 〒254-8503 神奈川県平塚市長瀞1-10 ☎(0463)23-2135 FAX(0463)23-3739
中部営業所 〒472-0006 愛知県知立市山町東並木北12 ☎(0566)81-8111 FAX(0566)81-8124
大阪営業所 〒565-0853 大阪府吹田市春日1-4-12 ☎(06)6386-8492 FAX(06)6338-3560
中四国営業所 〒739-0025 広島県東広島市西条中央4-3-13 ☎(082)423-8231 FAX(082)423-8256
九州営業所 〒849-0112 佐賀県三養基郡みやき町江口4726 ☎(0942)89-5766 FAX(0942)89-5762

●日本特殊塗料ホームページ　https://www.nttoryo.co.jp/

■代理店

PFEHGPXN-08260D　#2（2026年8月作成）